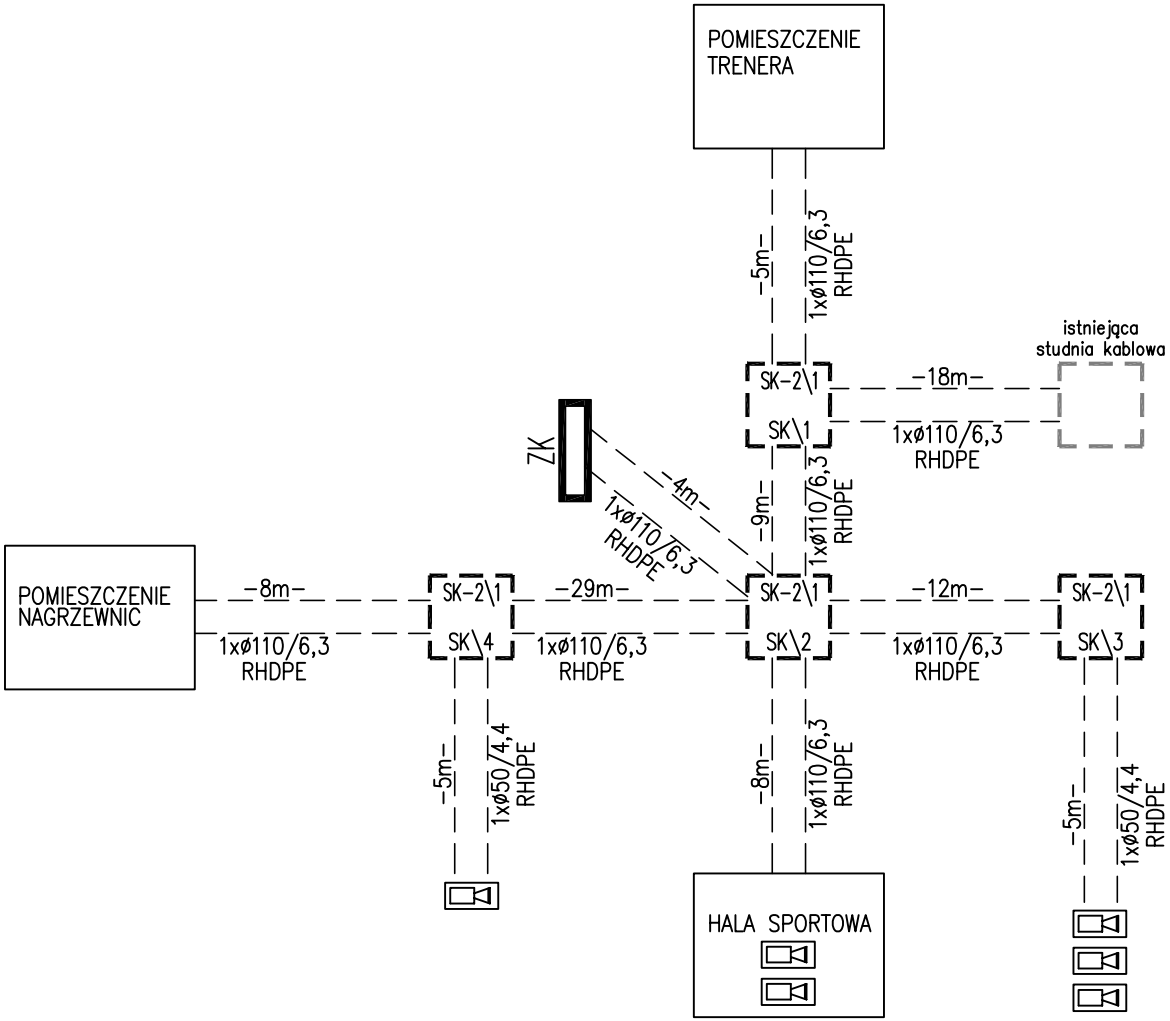

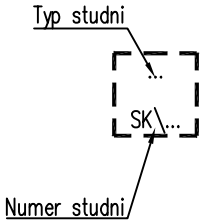

STUDNIA KABLOWA

Funkcja	Imię i nazwisko	Nr uprawnień	Podpis
Projektował inst. elektr:	mgr inż. Paweł Maślanka specjalność instalacje elektryczne	SLK/5266/PWOE/14	
Sprawdził inst. elektr:			

Lokalizacja: Giżycko ul. Moniuszki 22, jedn. ewid: 280601_1, obręb 0001, działki 342/4, 343 i 345/1

PRIMTECH Szymon Kita
tel: 506-340-000
www.primtech.pl

Nazwa projektu/Obiekt:
Budowa hali namiotowej, zaplecza kontenerowego wraz z instalacjami wewnętrznymi, zewnętrznymi, ścianami oporowymi, drogą ppoż, chodnikami oraz przyłączami w ramach zadania pn: "Budowa boiska sportowego w COS – OPO w Giżycku"

Inwestor:
Centralny Ośrodek Sportu
ul. Łazienkowska 6A, 00-449 Warszawa
Ośrodek Przygotowań Olimpijskich w Giżycku
ul. Moniuszki 22, 11-500 Giżycko

Nazwa rysunku:
SCHEMAT KANALIZACJI KABLOWEJ

Faza projektu: Projekt budowlano-wykonawczy

Nr rysunku: SE-211

Nr egz.:

Data: październik 2019r.

Skala: -

Korzystanie z rozwiązań technicznych zawartych w niniejszym projekcie, w zakresie przekraczającym ustalenia umowy na opracowanie dokumentacji, wymaga pisemnego zezwolenia: PRIMTECH Szymon Kita

A4