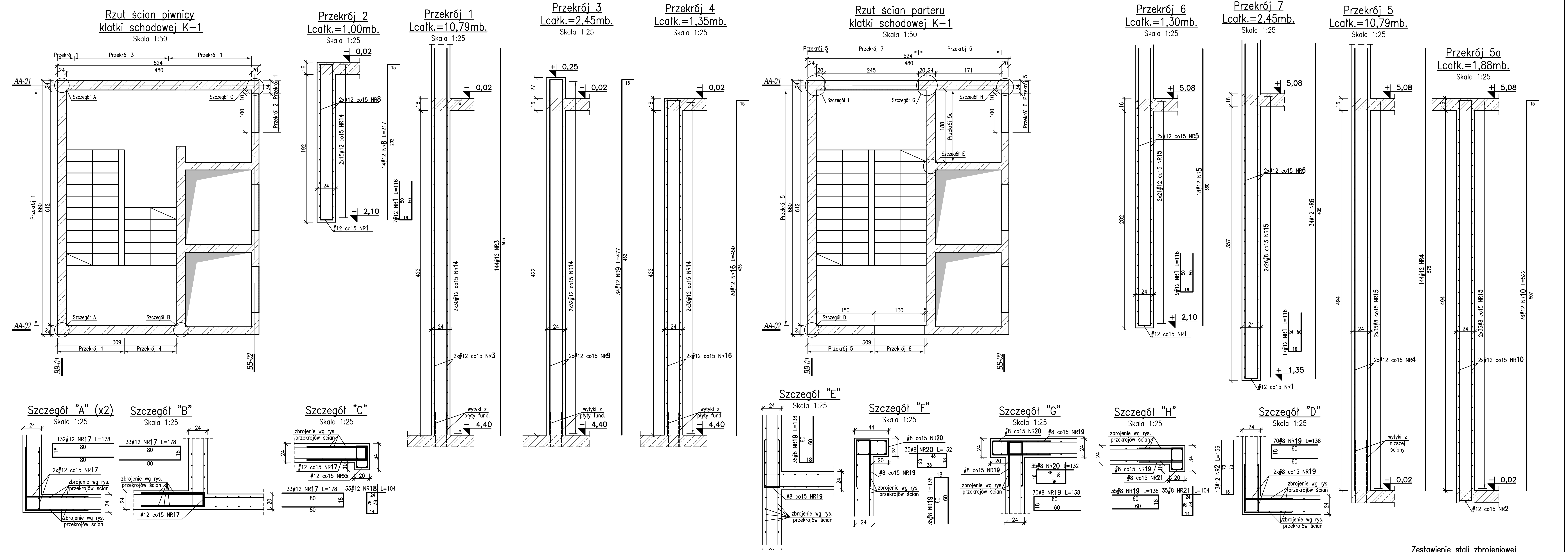

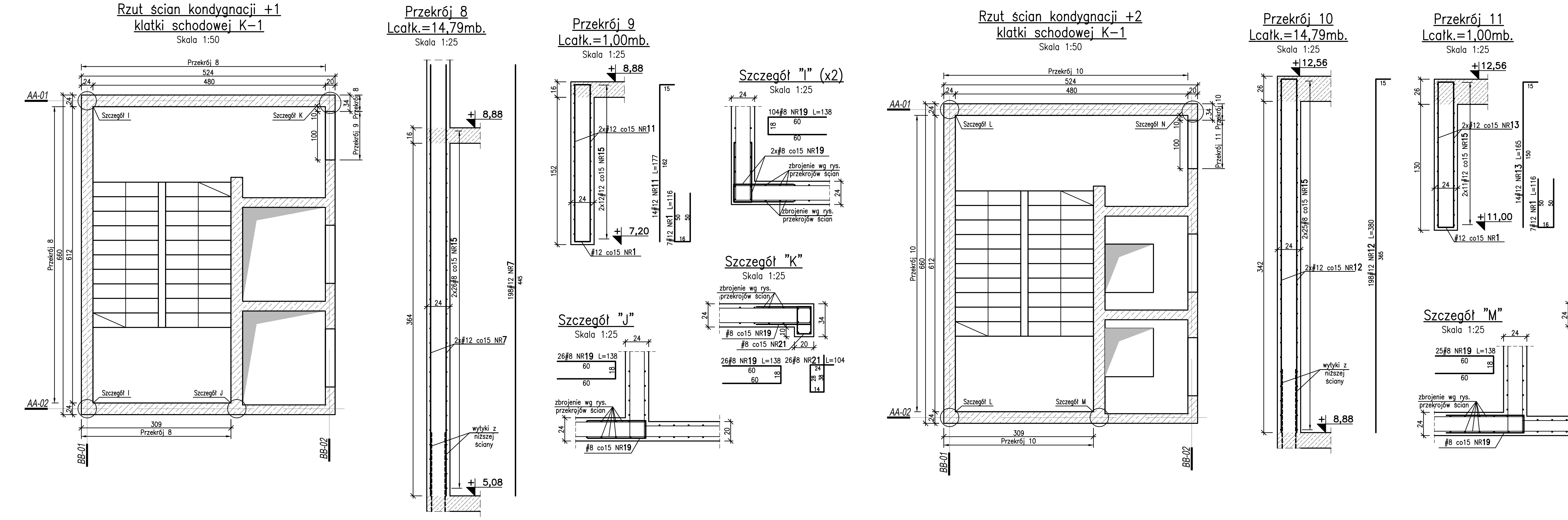

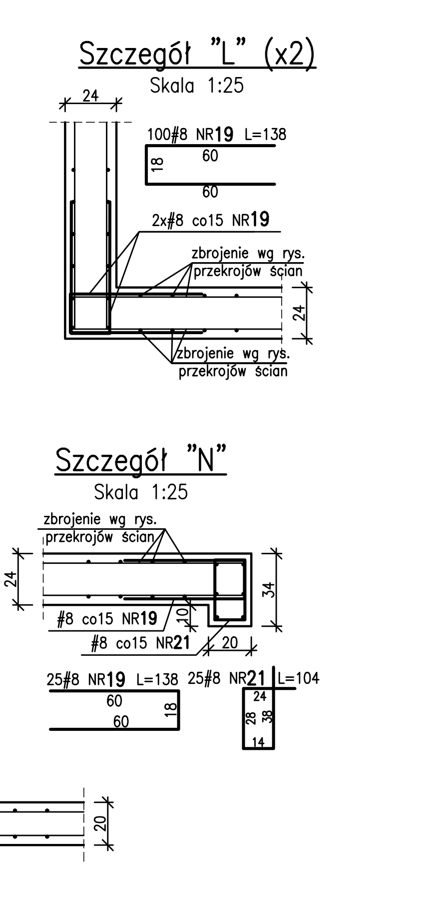

Zestawienie stali zbrojeniowej

NR PRĘTA	φ	DŁUGOŚĆ [m]	LICZBA [szt.]	DŁUGOŚĆ A-IIIN # 10
1	10	4,50	128	576,00
2	10	4,29	256	1098,24
3	10	4,44	264	1172,16
4	10	1,96	44	86,24
5	10	1,16	22	25,52
6	10	1,78	186	331,08
7	10	1,38	307	423,66
8	10	1,24	14	17,36
9	10	1,12	14	15,68
10	10	3621,00	-	3621,00
DŁUGOŚĆ ŁĄCZNA [m]				7366,94
MASA JEDNOSTKOWA [kg/m]				0,617
MASA ŁĄCZNA [kg]				4545,40
OGÓŁEM GAT. [kg]				4545,40
OGÓŁEM [kg]				4545,40

UWAGI:

1. Wymiary podano w cm, rzędne wysokościowe w m
2. Wymiary prętów podano dla zewnętrznych gabarytów
3. Wszystkie wymiary, poziomy sprawdzać i ewentualnie korygować z rysunkami pozostałych branż oraz stanem istniejącym
4. Uwagi i opisy zamieszczone w części rysunkowej oraz opisowej stanowią integralną część całego opracowania projektowego
5. Wszystkie rozwiązania technologiczne i materiałowe winny mieć odpowiednie certyfikaty i atesty oraz należy je realizować dokładnie wg wytycznych i zaleceń producenta
6. Izolacje wg opisu technicznego
7. Rozpatrywać łącznie z pozostałymi rys. konstr. oraz innych branż

Beton: C30/37
Klasa ekspozycji: XC1
Stal zbrojeniowa: A-IIIN
Otulina: 3,0cm

Minimalna średnica gięcia d_{br}

Średnica pręta ds (mm)	Haki, strzemiona
< 20	4 ds
20 ÷ 28	7 ds
Otulina prostopadła do płaszczyzny gięcia	Pręty odgięte i zbrojenie ramowe
> 5 cm i > 3 ds	15 ds
≦ 5 cm lub ≦ 3 ds	20 ds

SEPAGROUP
50-321 WROCŁAW | UL. S. ŻEROMSKIEGO 62/2
NIP:7521382396 | REGON: 160341636
TEL. 606 706 739 | EMAIL: INFO@SEPAGROUP.NET

JEDNOSTKA PROJEKTOWA:
CENTRALNY OSRODEK SPORTU W GIŻYCKU
11-500 GIZYCKO | UL. MONIUSZKI 22
NIP:7010273950 | REGON: 142733356-00067
TEL. 87 44 17 100 | EMAIL: INWESTYCJE.GIZYCKO@COS.PL

NAZWA INWESTORA:
BUDYNEK UŻYTECZNOŚCI PUBLICZNEJ - INTERNAT SPORTOWY WRAZ Z ZAPLECZEM GASTRONOMICZNYM, INFRASTRUKTURĄ TECHNICZNĄ I NIEZBĘDNYM ZAGOSPODAROWANIEM TERENU | DZ. NR 342/4 | MIEJSCOWOŚĆ GIZYCKO

NAZWA I ADRES OBIEKTU:
ŚCIANY ŻELBETOWE KLATKA AA-01/02 BB-01/02
PW_K_608 — 1:50; 1:25

TREŚĆ I NUMER RYSUNKU: — SKALA RYSUNKU:
PROJEKT WYKONAWCZY

FAZA OPRACOWANIA:
11.2018

BRANŻA KONSTRUKCYJNA: — DATA:
MGR INŻ. GRZEGORZ KOGUT
NR UPR. PROJ. 190/DOS/10

PROJEKTANT:
MGR INŻ. JAKUB WYSOCKI

OPRACOWAŁ: — PODPIS:
MGR INŻ. ADAM MALINOWSKI
NR UPR. PROJ. 192/DOS/10

SPRAWDZAJĄCY: — PODPIS: