Przekrój D-D

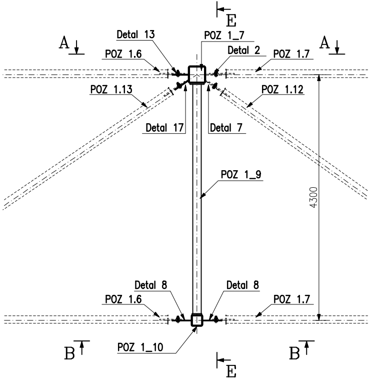
E
A
A
Detal 13
POZ 1_7
Detal 2
POZ 1.6
POZ 1.7
POZ 1.13
POZ 1.12
Detal 17
Detal 7
POZ 1_9
4300
Detal 8
Detal 8
POZ 1.6
POZ 1.7
POZ 1_10
B
B
E

Przekrój C-C

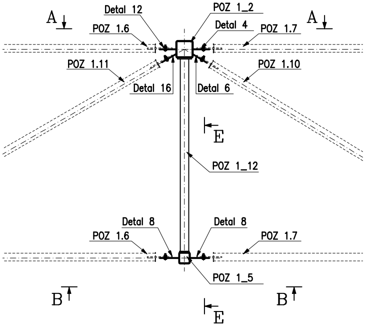
Detal 12
POZ 1_2
A
A
Detal 4
POZ 1.6
POZ 1.7
POZ 1.11
POZ 1.10
Detal 16
Detal 6
E
POZ 1_12
Detal 8
Detal 8
POZ 1.6
POZ 1.7
POZ 1_5
B
B
E

Poz.1.1 – schemat dźwigara
Widok E-E

Skala 1:50

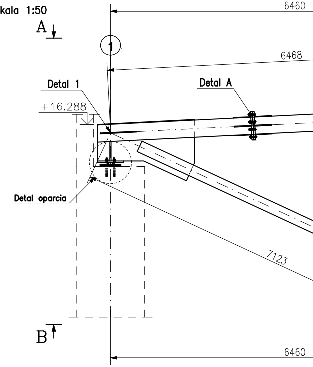
6460
A
1
6468
Detal 1
Detal A
+16.288
Detal oparcia
7123
B
6460

Widok A-A

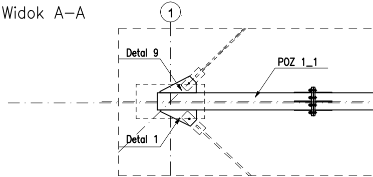
1
Detal 9
POZ 1_1
Detal 1

Widok B-B

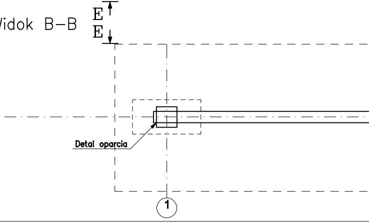
E
E
Detal oparcia
1

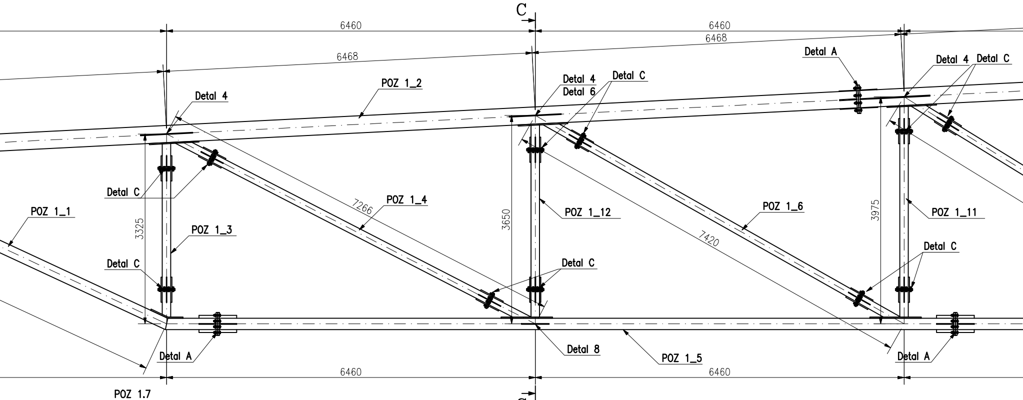
C
6460
6460
6468
6468
Detal A
Detal 4
Detal C
POZ 1_2
Detal 4
Detal 4
Detal 6
Detal C
Detal C
3325
POZ 1_3
POZ 1_1
Detal C
7266
POZ 1_4
3650
POZ 1_12
7420
POZ 1_6
3975
POZ 1_11
Detal C
Detal C
Detal A
Detal 8
POZ 1_5
Detal A
6460
6460
C

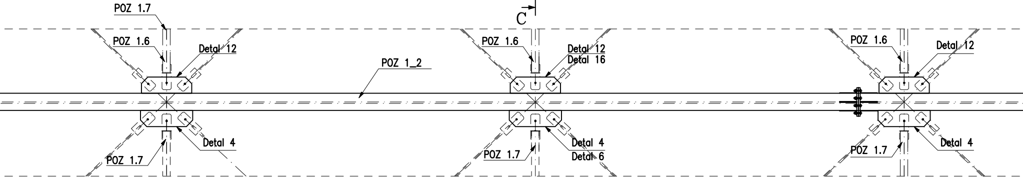
POZ 1.7
POZ 1.6
Detal 12
POZ 1_2
POZ 1.6
Detal 12
Detal 16
POZ 1.6
Detal 12
Detal 4
POZ 1.7
Detal 4
Detal 6
POZ 1.7
Detal 4
POZ 1.7

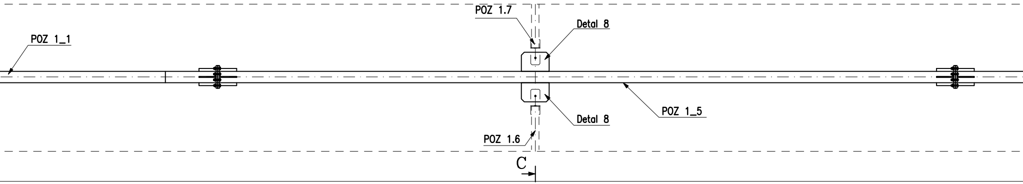
POZ 1.7
Detal 8
POZ 1_1
Detal 8
POZ 1_5
POZ 1.6
C

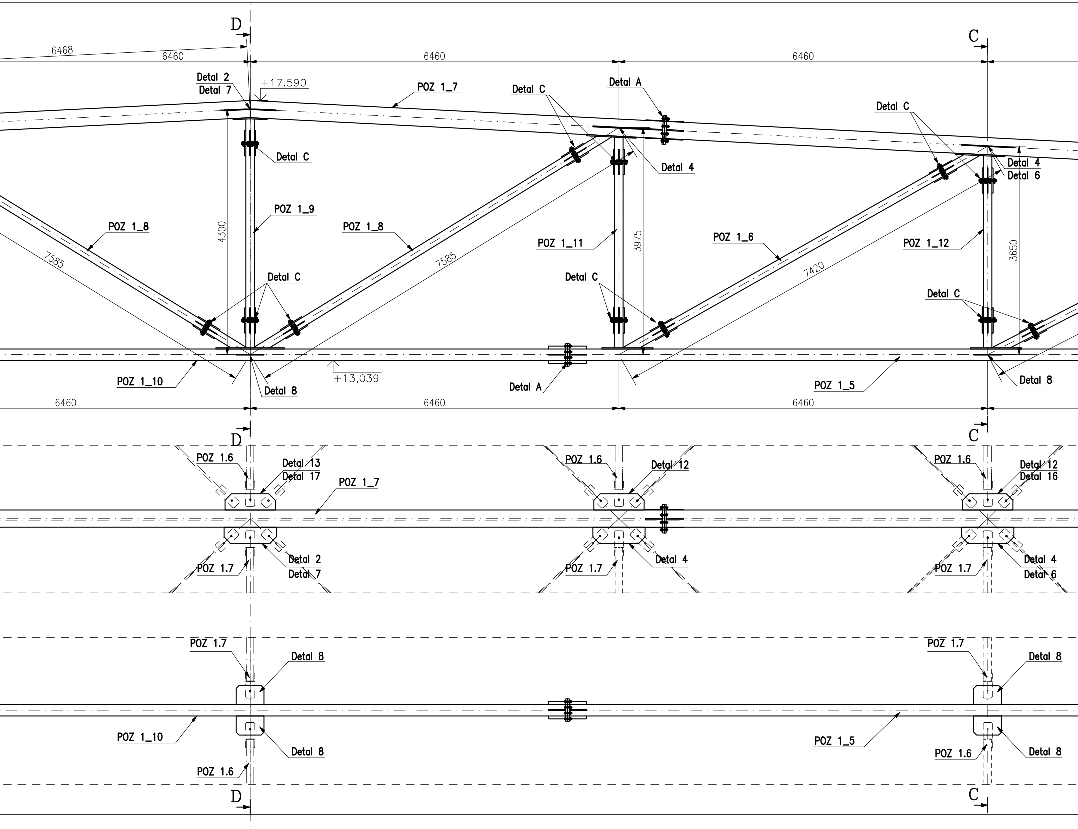
D
C
6468
6460
6460
6460
Detal 2
Detal 7
+17.590
POZ 1_7
Detal C
Detal A
Detal C
Detal C
Detal 4
Detal 4
Detal 6
POZ 1_9
4300
POZ 1_8
POZ 1_8
7585
7585
POZ 1_11
3975
POZ 1_6
7420
POZ 1_12
3650
Detal C
Detal C
Detal C
POZ 1_10
Detal 8
+13,039
Detal A
POZ 1_5
Detal 8
6460
6460
6460
D
C
POZ 1.6
Detal 13
Detal 17
POZ 1_7
POZ 1.6
Detal 12
POZ 1.6
Detal 12
Detal 16
POZ 1.7
Detal 2
Detal 7
POZ 1.7
Detal 4
POZ 1.7
Detal 4
Detal 6
POZ 1.7
Detal 8
POZ 1.7
Detal 8
POZ 1_10
Detal 8
POZ 1_5
Detal 8
POZ 1.6
POZ 1.6
D
C

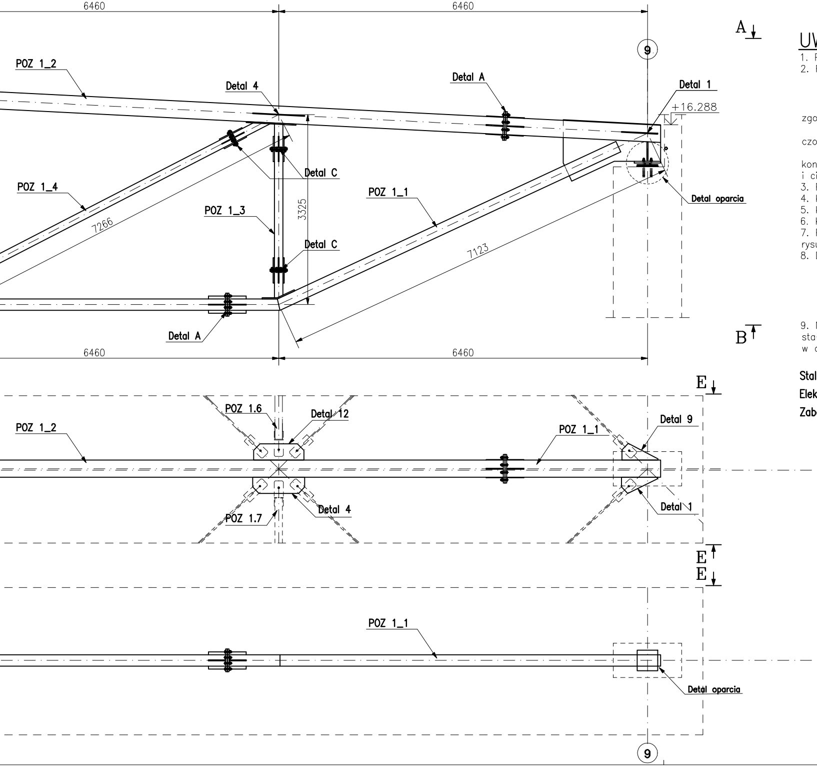
6460
6460
A
9
POZ 1_2
Detal 4
Detal A
Detal 1
+16.288
Detal C
POZ 1_4
POZ 1_3
3325
POZ 1_1
Detal oparcia
7266
Detal C
7123
Detal A
B
6460
6460
E
POZ 1.6
Detal 12
POZ 1_2
POZ 1_1
Detal 9
Detal 4
POZ 1.7
Detal 1
E
E
POZ 1_1
Detal oparcia
9

UWAGI:

1. Połaczenia śrubowe zgodnie z opisami na rysunach.
2. Połączenia spawane.
   Jesli nie podano inaczej"
   – spoiny wykonać na całej długości przylegania elementów
   – spoiny czołowe wykonać na pełen przetop (100% nośności zgodnie z EC 3)
   – nie ma potrzeby oznaczania konstroli defektaskopowej spoin czołowych,
   – grubosc spoin pachwinowych dobierać z warunku konstrukcyjnego 0,2 t1<a<0,7t2 gdzie t2 i t2 to grubości grunszego i cienszego elementu
3. Parametry spawania z zaleceniami technologa.
4. Kolorystyka zabezpieczenia zgodnie z branżą architektoniczną.
5. Konstrukcję zweryfikować przed dostarczeniem na budowę.
6. Konstrukcję głównego dźwigara wykonano wg odrębnego rysunku.
7. Parametry stężeń oraz połączeń montażowych wg odrębnego rysunku.
8. Dźwigary produkować symetrycznie wzgledem osi H budynku.
   Dźwigar 1.1 – 2 symetryczne względem siebie.
   Dźwigar 1.2 – 5 identycznych.
   Dźwigar 1.3 – 4 (2+2) symetryczne względem siebie.
   Dźwigar 1.4 – 2 symetryczne względem siebie.
   Dźwigar 1.5 – 2 symetryczne względem siebie.
9. Należy zwocić uwagę na układ blach podporowych nr 17. Podpora stała zloklizowana jest w osi 1. Podpora przesuwna zloklizowana jest w osi 9.

Stal: S355JR

Elektrody: E46

Zabezpieczenie antykorozyjne: Cyn. ogn. + farba ppoż.

Jednostka projektowa:	archimedia	Archimedia Architekci i Inżynierowie ul. Święciańska 6, 61-132 Poznań telefon: 607 170 057, 609 622 206 e-mail:archimedia@archimedia.com.pl			
Branża:	ARCHITEKTURA	Stadium dokumentacji:	PROJEKT WYKONAWCZY		
Inwestor:	CENTRALNY OŚRODEK SPORTU - OŚRODEK PRZYGOTOWAŃ OLIMPIJSKICH W WAŁCZU				
Nazwa inwestycji:	BUDOWA WIELOFUNKCYJNEJ TRENINGOWEJ HALI SPORTOWEJ				
Lokalizacja inwestycji:	AL. ZDOBYWCÓW WAŁU POMORSKIEGO 99, 78-600 WAŁCZ DZIAŁKA NR 5225/1 OBRĘB WAŁCZ, JEDN. EWID.: 321701_1.0001.5225/1				
Nazwa rysunku:	POZ. 1.5 - schemat dźwigara				
PROJEKTANCI:	KONSTRUKCJA	mgr inż. Marcin Graczyk	KUP/0149/PWBKb/17 upr. bud. do projektowania i kierowania robotami budowlanymi bez ograniczeń w specjalności konstrukcyjno-budowlanej	PODPIS:	
SPRAWDZAJĄCY:	KONSTRUKCJA	mgr inż. Krzysztof Gąsior	KUP/0036/PWOK/12 upr. bud. do projektowania i kierowania robotami budowlanymi bez ograniczeń w specjalności konstrukcyjno-budowlanej		
OPRACOWANIE:		SKALA: 1 : 50	DATA: 03.2020	NR RYS.: K-13	
UWAGAI NINIEJSZY PROJEKT NALEŻY ROZPATRYWAĆ ŁĄCZNIE Z PROJEKTAMI BRANŻOWYMI				REWIZJA:	

© Wszelkie prawa zastrzeżone. Powielanie lub wykorzystywanie niezgodne z przeznaczeniem bez zgody właściciela dokumentacji zabronione