Poz.3.8 Podciąg (2.szt.)

Skala 1:20

Zestawienie stali - POZ 3.8							
L.p.	Przekrój [mm]	Długość [m]	Masa jednostkowa [kg/m]	Masa jednego elementu	Ilość [szt.]	Długość razem [m]	Masa razem [kg]
1	BL.500x40	18,28	157,00	2869,96	2	36,560	5739,9
2	Bl. 1430x20	18,28	224,51	77,30	2	36,560	8208,1
3	BL. 400x30	18,28	94,20	1721,98	2	36,560	3444,0
4	BL.500x40	14,02	157,00	2201,14	1	14,020	2201,1
5	Bl. 1430x20	14,02	224,51	3147,63	1	14,020	3147,6
6	BL. 400x30	14,02	94,20	1320,68	1	14,020	1320,7
7	BL. 190x10	1,43	14,92	21,33	16	22,880	341,3
8	BL. 190x10	0,86	14,92	12,83	18	15,480	230,9
9	BL. 300x20	0,60	47,10	28,26	18	10,800	508,7
10	BL. 190x30	0,30	44,75	13,42	18	5,400	241,6
11	BL. 190x10	0,54	14,92	8,05	18	9,720	145,0
12	BL. 190x10	0,30	14,92	4,47	16	4,800	71,6
13	Bl.500x30	1,50	117,75	176,63	4	6,000	706,5
14	Bl.360x30	0,48	84,78	40,69	3	1,440	122,1
14	Bl.360x30	0,48	84,78	40,69	3	1,440	122,1
15	Kołek nelsona Ø20	0,15	2,78	0,42	370	55,500	154,3
						Masa [kg]:	26705,4
						Dodatek na spoiny 1,8% [kg] :	480,7
						Masa razem [kg]:	27186,1
						Wykonać x 2 [kg]:	54372,1

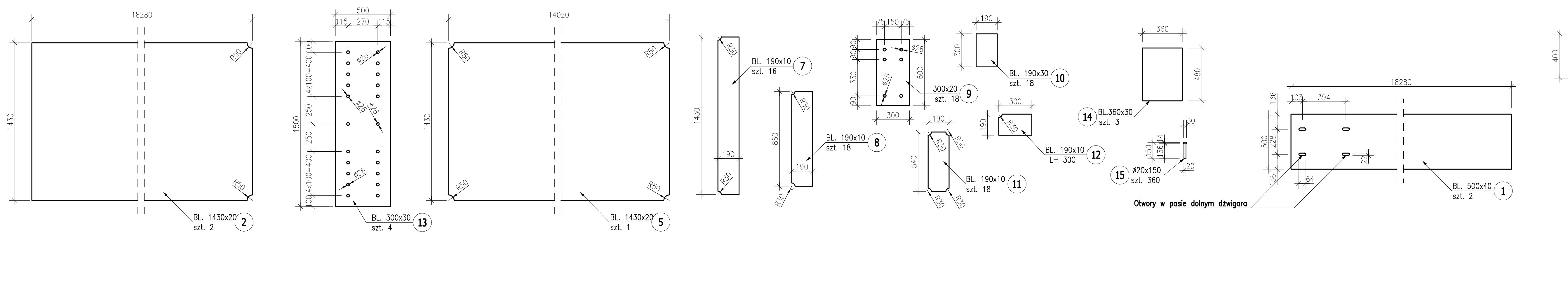

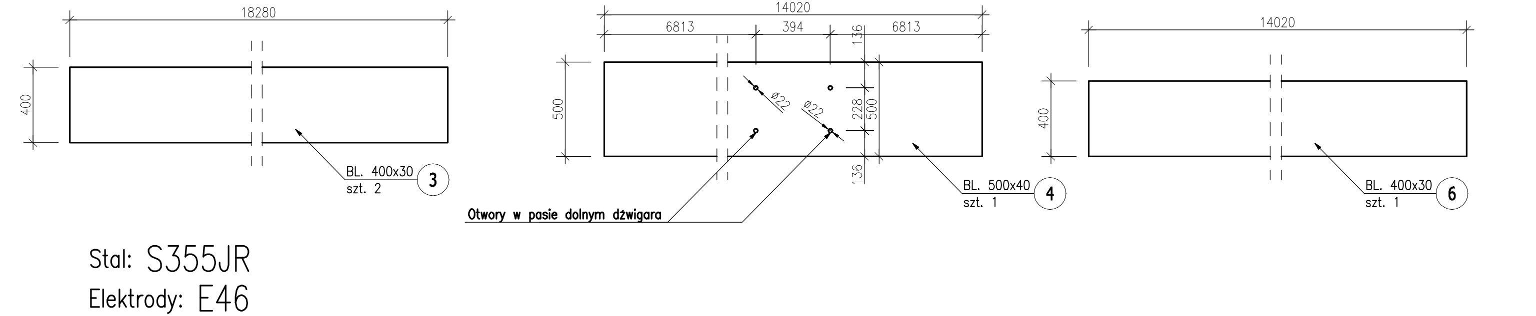

Stal: S355JR

Elektrody: E46

Zabezpieczenie antykorozyjne: Cyn. ogn. + farba ppoż.

Śruby: M24x120-8.8 44szt.

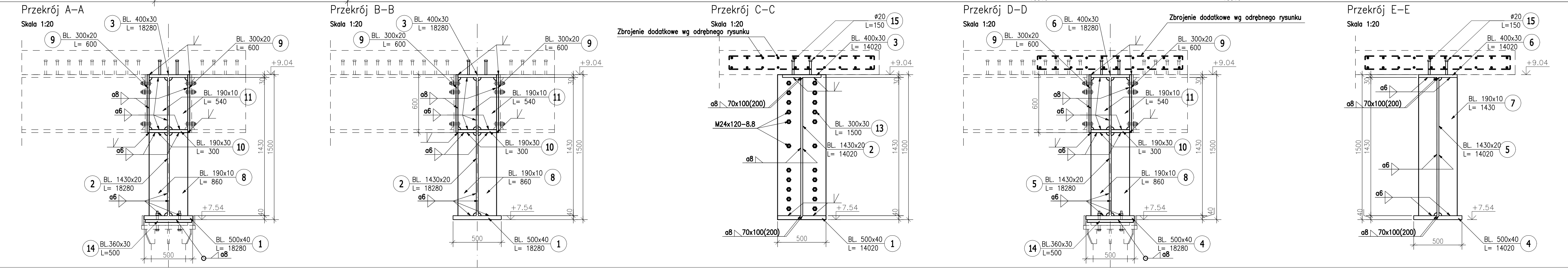

UWAGI:

1. Połaczenia śrubowe zgodnie z opisami na rysunach.
2. Połączenia spawane.

   Jesli nie podano inaczej"

   - spoiny wykonać na całej długości przylegania elementów
   - spoiny czołowe wykonać na pełen przetop (100% nośności zgodnie z EC 3)
   - nie ma potrzeby oznaczania konstroli defektaskopowej spoin czołowych,
   - grubosć spoin pachwinowych dobierać z warunku konstrukcyjnego 0,2 t1<a<0,7t2 gdzie t2 i t2 to grubości grunszego i cienszego elementu
3. Parametry spawania z zaleceniami technologa.
4. Kolorystyka zabezpieczenia zgodnie z branżą architektoniczną.
5. Śruby M20x320-5.8 wkleić chemicznie materiałem przeznaczonym do tego typu zastosowań.
6. Śruby M24x120-8.8 dokręcić zgodnie ze specyfikacją producenta oraz normą.
7. Podniesienie wykonawcze 3 cm w środku rozpiętości przęseł.
8. Wykonać x 2.
9. Otwory w pasie dolnym wykonać zgodnie z usytuowaniem podpór.
10. Konstrukcję podciągu łączyć na budowie z podciaami 3.6 i 3.7.
11. Konstrukcję zweryfikować przed dostarczeniem na budowę.

Jednostka projektowa:	archimedia	Archimedia Architekci i Inżynierowie ul. Święciańska 6, 61-132 Poznań telefon: 607 170 057, 609 622 206 e-mail:archimedia@archimedia.com.pl			
Branża:	ARCHITEKTURA	Stadium dokumentacji:	PROJEKT WYKONAWCZY		
Inwestor:	CENTRALNY OŚRODEK SPORTU - OŚRODEK PRZYGOTOWAŃ OLIMPIJSKICH W WAŁCZU				
Nazwa inwestycji:	BUDOWA WIELOFUNKCYJNEJ TRENINGOWEJ HALI SPORTOWEJ				
Lokalizacja inwestycji:	AL. ZDOBYWCÓW WAŁU POMORSKIEGO 99, 78-600 WAŁCZ DZIAŁKA NR 5225/1 OBRĘB WAŁCZ, JEDN. EWID.: 321701_1.0001.5225/1				
Nazwa rysunku:	POZ. 3.8				
PROJEKTANCI:	KONSTRUKCJA	mgr inż. Marcin Graczyk	KUP/0149/PWBKb/17 upr. bud. do projektowania i kierowania robotami budowlanymi bez ograniczeń w specjalności konstrukcyjno-budowlanej	PODPIS:	
SPRAWDZAJĄCY:	KONSTRUKCJA	mgr inż. Krzysztof Gąsior	KUP/0026/PWOK/12 upr. bud. do projektowania i kierowania robotami budowlanymi bez ograniczeń w specjalności konstrukcyjno-budowlanej		
OPRACOWANIE:		SKALA: 1 : 20;1:10	DATA: 03.2020	NR RYS.: K-32	
UWAGA! NINIEJSZY PROJEKT NALEŻY ROZPATRYWAĆ ŁĄCZNIE Z PROJEKTAMI BRANŻOWYMI				REWIZJA:	

© Wszelkie prawa zastrzeżone. Powielanie lub wykorzystywanie niezgodne z przeznaczeniem bez zgody właściciela dokumentacji zabronione