POZ 1_1 – wykonać x 2
Widok z boku
Skala 1:25

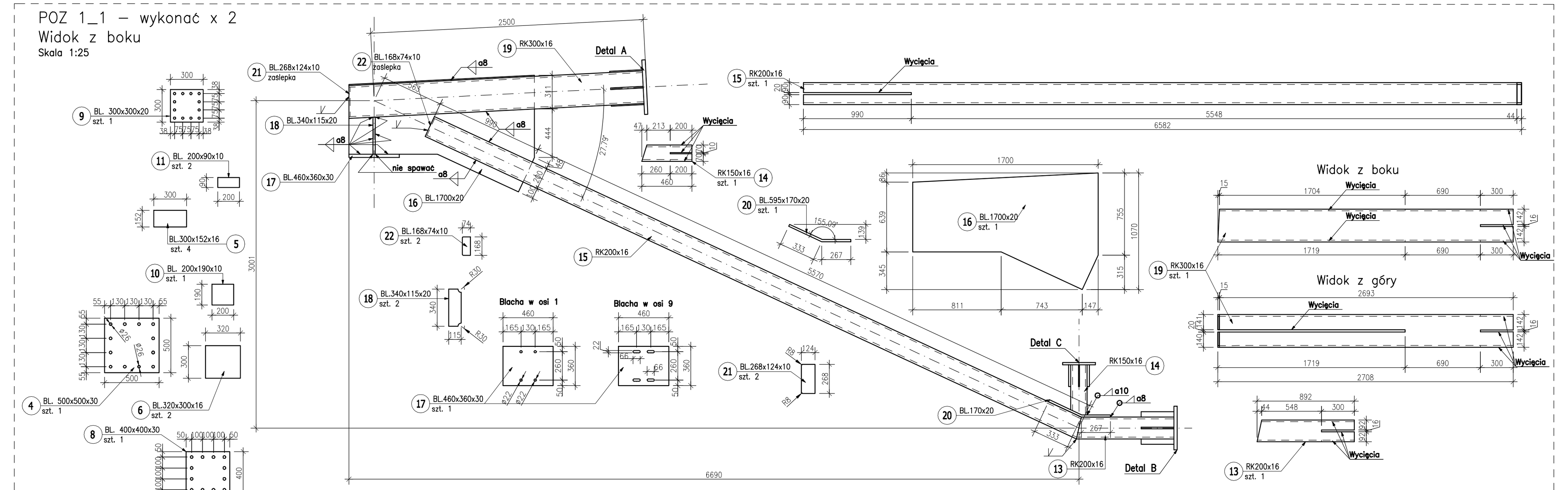

POZ 1_2 – wykonać x 2
Widok z boku
Skala 1:25

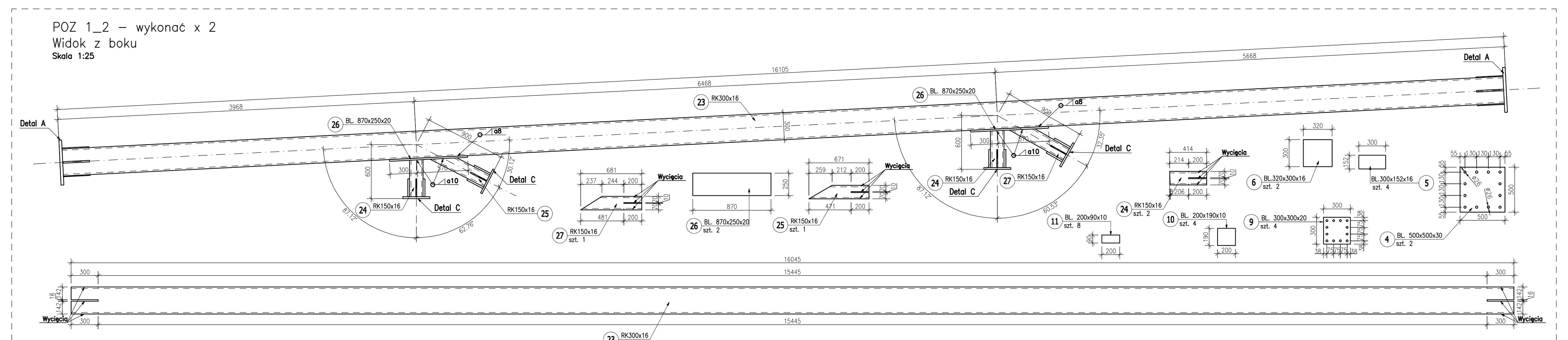

POZ 1_3 – wykonać x 2
Widok z boku
Skala 1:25

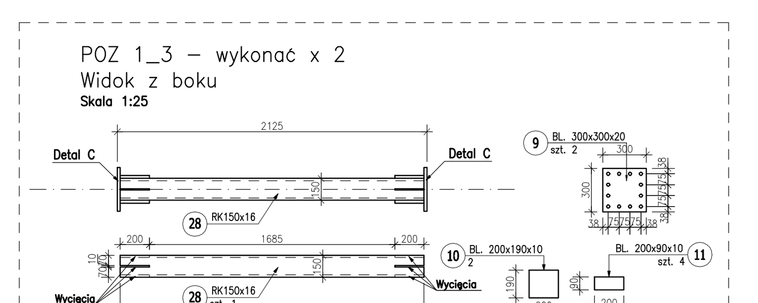

POZ 1_4 – wykonać x 2
Widok z boku
Skala 1:25

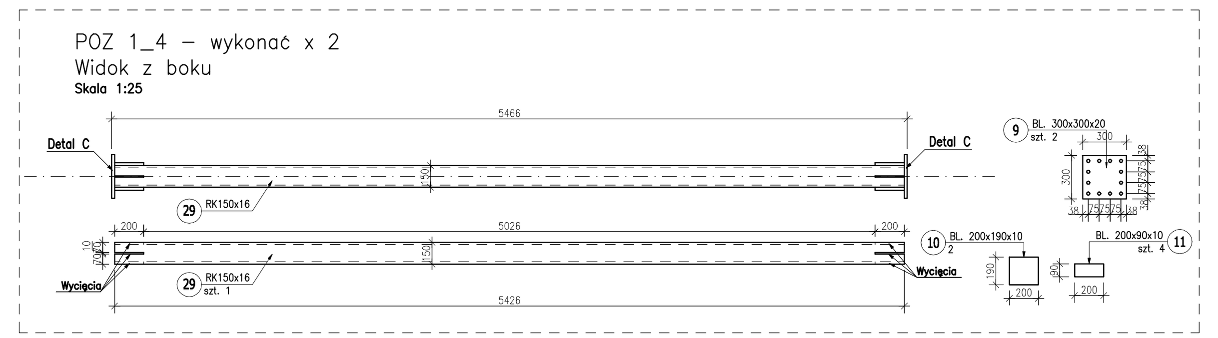

POZ 1_5 – wykonać x 2
Widok z boku
Skala 1:25

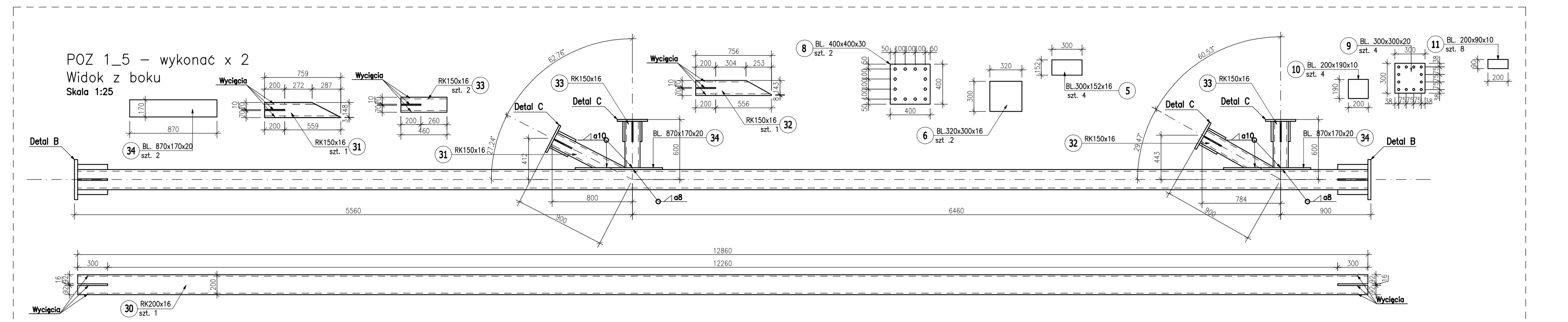

POZ 1_8 – wykonać x 2
Widok z boku
Skala 1:25

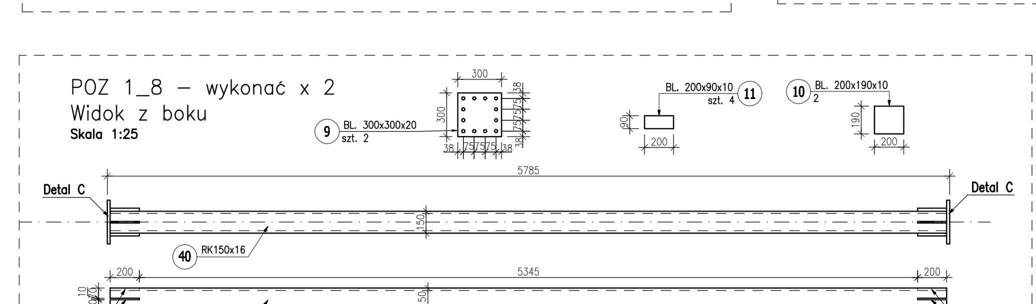

POZ 1_9 – wykonać x 2
Widok z boku
Skala 1:25

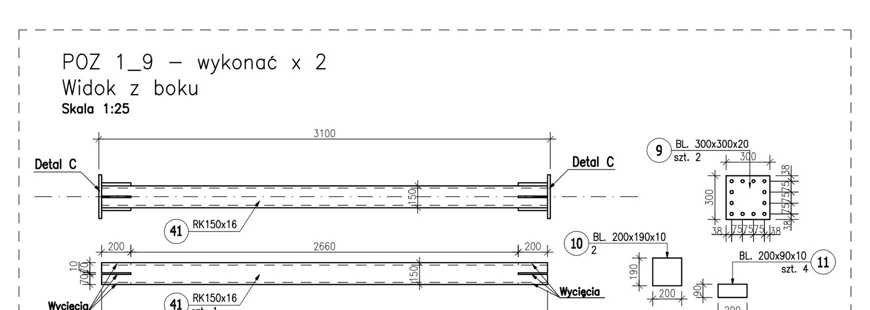

POZ 1_11 – wykonać x 2
Widok z boku
Skala 1:25

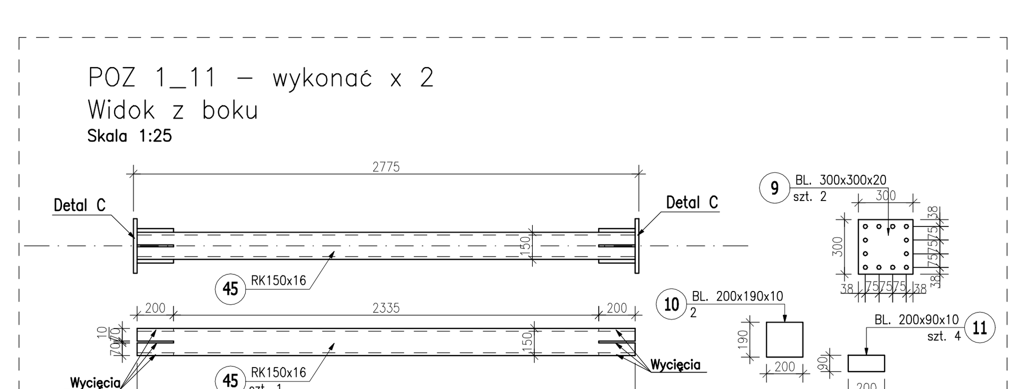

POZ 1_12 – wykonać x 2
Widok z boku
Skala 1:25

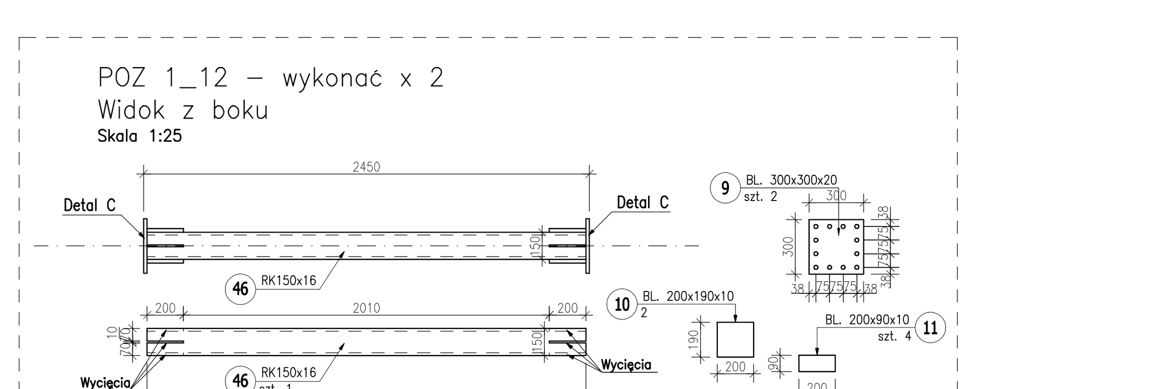

POZ 1_6 – wykonać x 2
Widok z boku
Skala 1:25

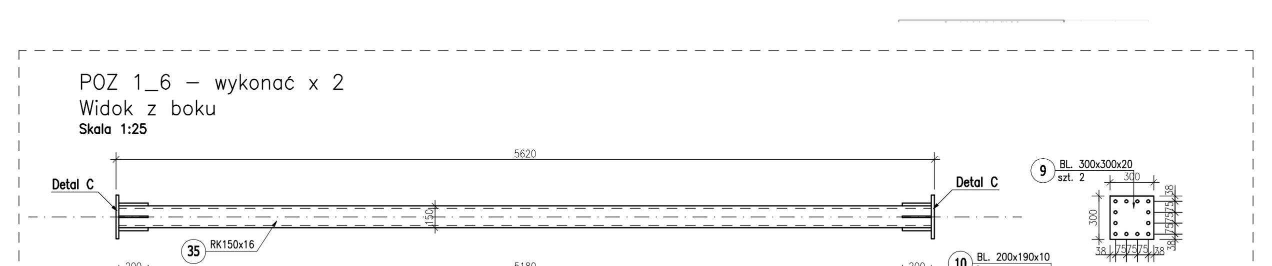

POZ 1_7 – wykonać x 1
Widok z boku
Skala 1:25

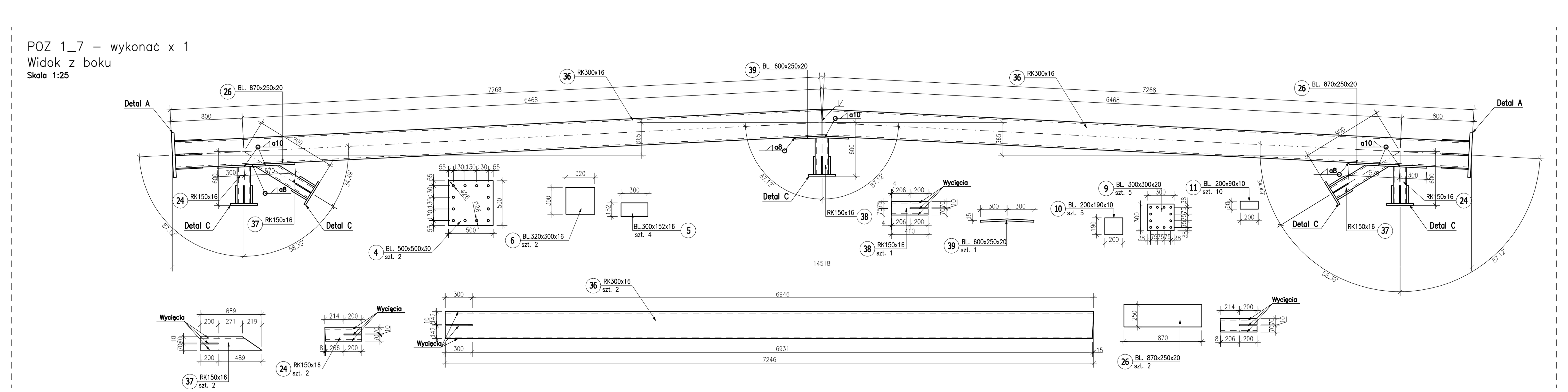

POZ 1_10 – wykonać x 1
Widok z boku
Skala 1:25

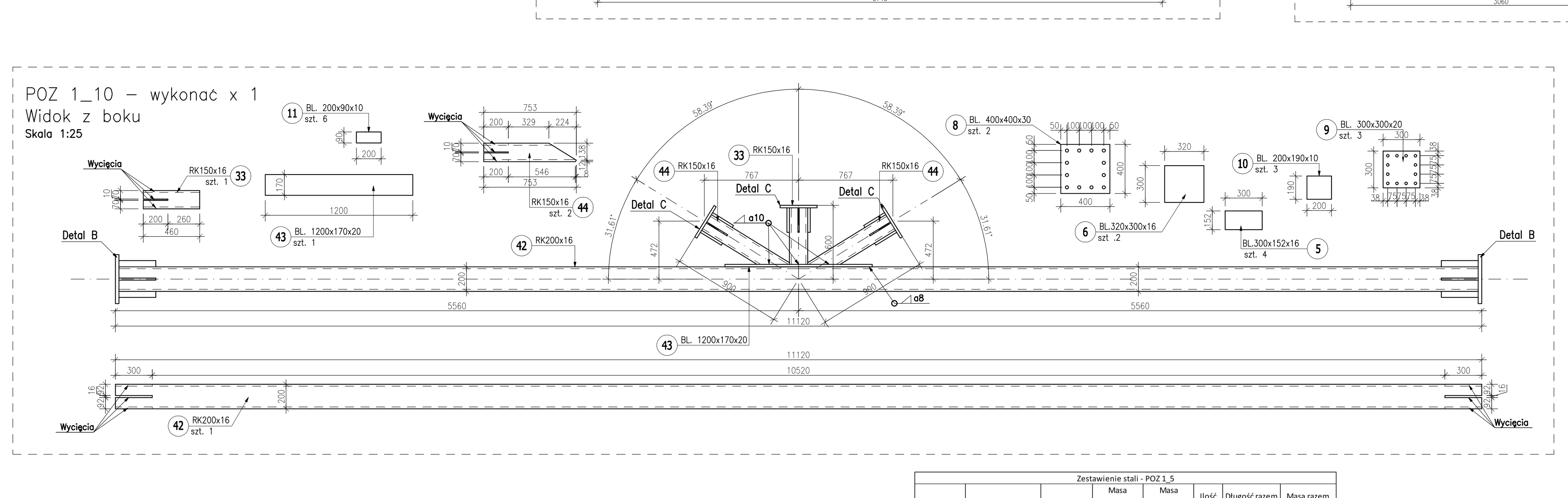

Detal C
Skala 1:5
Przekrój A–A

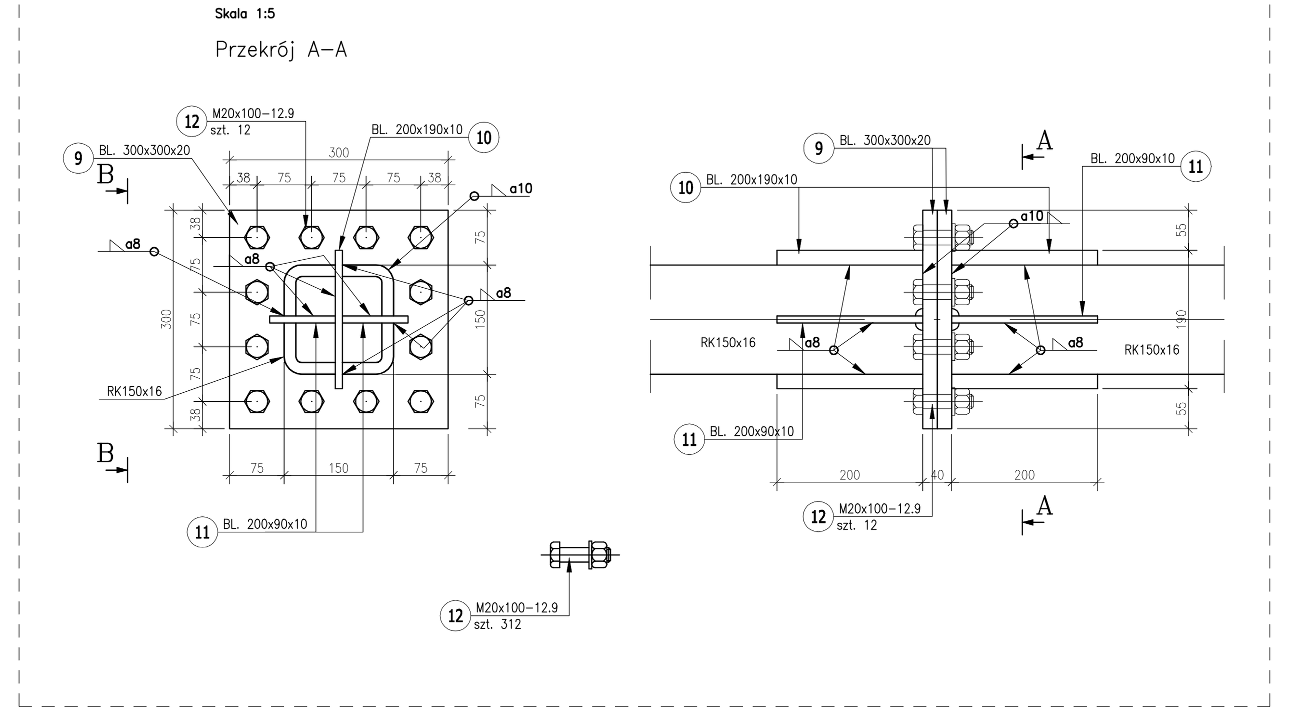

Detal A
Skala 1:10
Przekrój A–A / Widok B–B

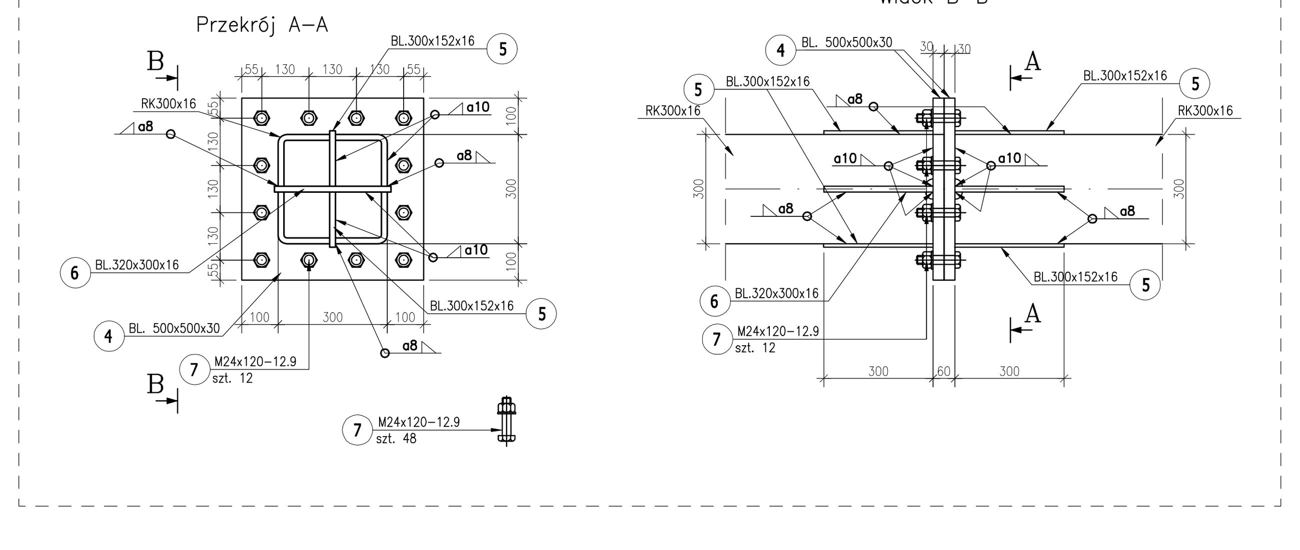

Detal B
Skala 1:10
Przekrój A–A / Widok B–B

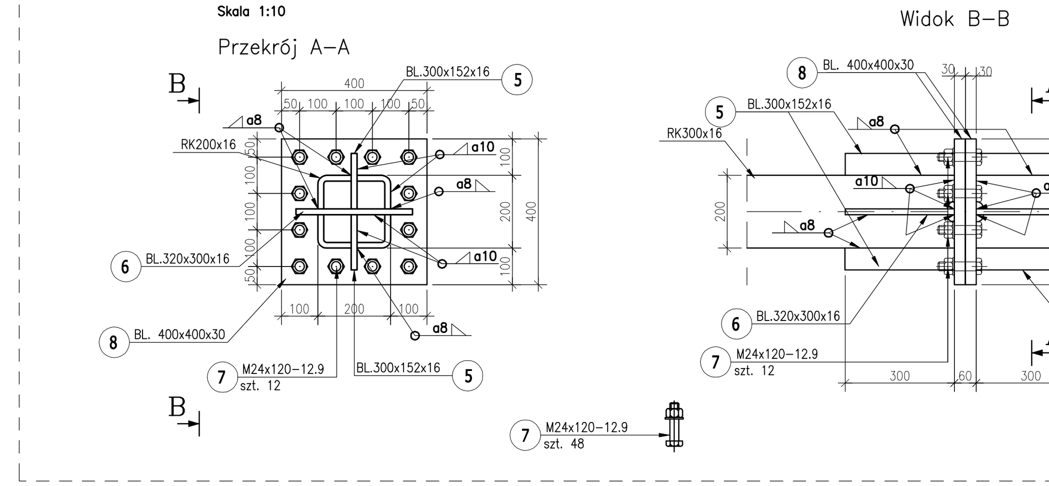

Detal oparcia na podporze
Skala 1:20
Przekrój A–A / Przekrój B–B

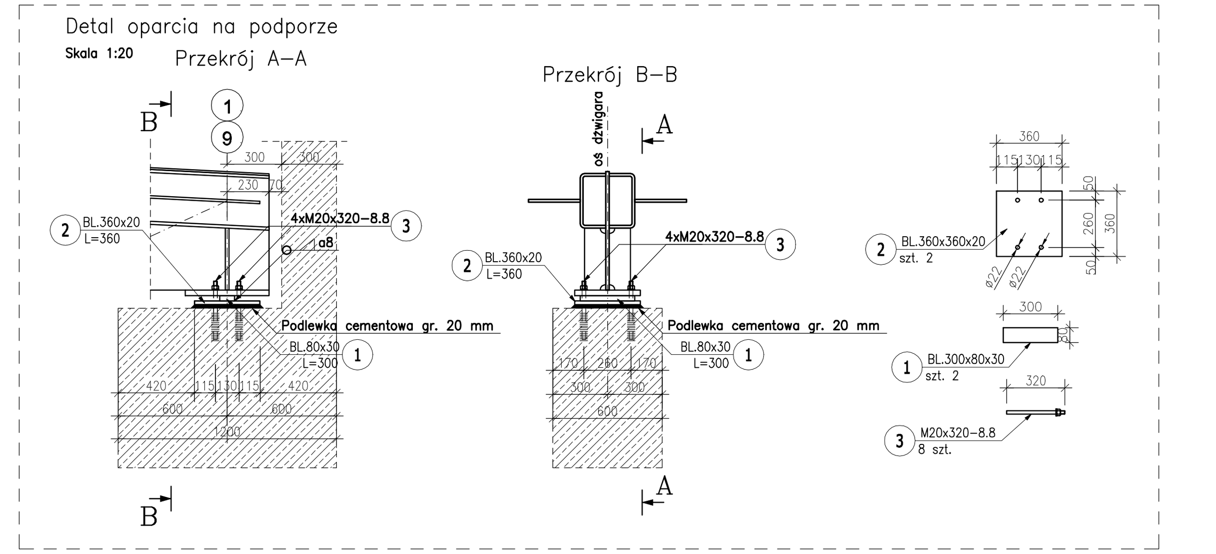

Zestawienie stali - POZ 1_1

L.p.	Przekrój [mm]	Długość [m]	Masa jednostkowa [kg/m]	Masa jednego elementu	Ilość [szt.]	Długość razem [m]	Masa razem [kg]
1	BL.300x80x30	0,3	18,84	5,65	1	0,300	5,7
2	BL.360x360x20	0,36	56,52	77,30	1	0,360	20,3
3	M20x320-8.8	0,32	0,91	0,91	4	1,280	3,6
4	BL. 500x500x30	0,5	117,75	58,88	1	0,500	58,9
5	BL.300x152x16	0,3	19,09	5,73	4	1,200	22,9
6	BL.320x300x16	0,320	37,68	12,06	2	0,640	24,1
8	BL. 400x400x30	0,400	94,20	37,68	1	0,400	37,7
9	BL. 300x300x20	0,300	47,10	14,13	1	0,300	14,1
10	BL. 200x190x10	0,200	14,92	2,98	1	0,200	3,0
11	BL. 200x90x10	0,200	7,07	1,41	2	0,400	2,8
13	RK200x16	0,892	90,30	80,55	1	0,892	80,5
14	RK150x16	0,460	65,20	29,99	1	0,460	30,0
15	RK200x16	6,582	90,30	594,35	1	6,582	594,4
16	BL.1700x1070x20	1,700	120,98	205,67	1	1,700	205,7
17	BL.460x360x30	0,460	84,78	39,00	1	0,460	39,0
18	BL.340x115x20	0,340	18,06	6,14	2	0,680	12,3
19	RK300x16	2,708	141,00	381,83	1	2,708	381,8
20	BL.595x170x20	0,595	26,69	15,88	1	0,595	15,9
21	BL.268x124x10	0,268	9,73	2,61	2	0,536	5,2
22	BL.168x74x10	0,168	5,81	0,98	2	0,336	2,0
						Masa [kg]:	1559,9
						Dodatek na spoiny 1,8% [kg] :	28,1
						Masa razem [kg]:	1588,0
						Wykonać x 2 [kg]:	3175,9

Zestawienie stali - POZ 1_2

L.p.	Przekrój [mm]	Długość [m]	Masa jednostkowa [kg/m]	Masa jednego elementu	Ilość [szt.]	Długość razem [m]	Masa razem [kg]
4	BL. 500x500x30	0,5	117,75	58,88	2	1,000	117,8
5	BL.300x152x16	0,3	19,09	5,73	4	1,200	22,9
6	BL.320x300x16	0,320	37,68	12,06	2	0,640	24,1
9	BL. 300x300x20	0,300	47,10	14,13	4	1,200	56,5
10	BL. 200x190x10	0,200	14,92	2,98	4	0,800	11,9
11	BL. 200x90x10	0,200	7,07	1,41	8	1,600	11,3
23	RK300x16	16,045	141,00	2262,35	1	16,045	2262,3
24	RK150x16	0,414	65,20	26,99	2	0,828	54,0
25	RK150x16	0,671	65,20	43,75	1	0,671	43,7
26	BL. 870x250x20	0,870	39,25	34,15	2	1,740	68,3
27	RK150x16	0,681	65,20	44,40	1	0,681	44,4
						Masa [kg]:	2717,3
						Dodatek na spoiny 1,8% [kg] :	48,9
						Masa razem [kg]:	2766,2
						Wykonać x 2 [kg]:	5532,4

Zestawienie stali - POZ 1_3

L.p.	Przekrój [mm]	Długość [m]	Masa jednostkowa [kg/m]	Masa jednego elementu	Ilość [szt.]	Długość razem [m]	Masa razem [kg]
9	BL. 300x300x20	0,300	47,10	14,13	2	0,600	28,3
10	BL. 200x190x10	0,200	14,92	2,98	2	0,400	6,0
11	BL. 200x90x10	0,200	7,07	1,41	4	0,800	5,7
28	RK150x16	2,085	65,20	135,94	1	2,085	135,9
						Masa [kg]:	175,8
						Dodatek na spoiny 1,8% [kg] :	3,2
						Masa razem [kg]:	179,0
						Wykonać x 2 [kg]:	358,0

Zestawienie stali - POZ 1_4

L.p.	Przekrój [mm]	Długość [m]	Masa jednostkowa [kg/m]	Masa jednego elementu	Ilość [szt.]	Długość razem [m]	Masa razem [kg]
9	BL. 300x300x20	0,300	47,10	14,13	2	0,600	28,3
10	BL. 200x190x10	0,200	14,92	2,98	2	0,400	6,0
11	BL. 200x90x10	0,200	7,07	1,41	4	0,800	5,7
29	RK150x16	5,426	65,20	353,78	1	5,426	353,8
						Masa [kg]:	393,7
						Dodatek na spoiny 1,8% [kg] :	7,1
						Masa razem [kg]:	400,7
						Wykonać x 2 [kg]:	801,5

Zestawienie stali - POZ 1_5

L.p.	Przekrój [mm]	Długość [m]	Masa jednostkowa [kg/m]	Masa jednego elementu	Ilość [szt.]	Długość razem [m]	Masa razem [kg]
5	BL.300x152x16	0,3	19,09	5,73	4	1,200	22,9
6	BL.320x300x16	0,320	37,68	12,06	2	0,640	24,1
8	BL. 400x400x30	0,400	94,20	37,68	2	0,800	75,4
9	BL. 300x300x20	0,300	47,10	14,13	4	1,200	56,5
10	BL. 200x190x10	0,200	14,92	2,98	4	0,800	11,9
11	BL. 200x90x10	0,200	7,07	1,41	8	1,600	11,3
30	RK200x16	12,860	90,30	1161,26	1	12,860	1161,3
31	RK150x16	0,759	65,20	49,49	1	0,759	49,5
32	RK150x16	0,756	65,20	49,29	1	0,756	49,3
33	RK150x16	0,460	65,20	29,99	2	0,920	60,0
34	BL. 870x170x20	0,870	26,69	23,22	2	1,740	46,4
						Masa [kg]:	1568,6
						Dodatek na spoiny 1,8% [kg] :	28,2
						Masa razem [kg]:	1596,8
						Wykonać x 2 [kg]:	3193,7

Zestawienie stali - POZ 1_6

L.p.	Przekrój [mm]	Długość [m]	Masa jednostkowa [kg/m]	Masa jednego elementu	Ilość [szt.]	Długość razem [m]	Masa razem [kg]
9	BL. 300x300x20	0,300	47,10	14,13	2	0,600	28,3
10	BL. 200x190x10	0,200	14,92	2,98	2	0,400	6,0
11	BL. 200x90x10	0,200	7,07	1,41	4	0,800	5,7
35	RK150x16	5,580	65,20	363,82	1	5,580	363,8
						Masa [kg]:	403,7
						Dodatek na spoiny 1,8% [kg] :	7,3
						Masa razem [kg]:	411,0
						Wykonać x 2 [kg]:	821,9

Zestawienie stali - POZ 1_7

L.p.	Przekrój [mm]	Długość [m]	Masa jednostkowa [kg/m]	Masa jednego elementu	Ilość [szt.]	Długość razem [m]	Masa razem [kg]
4	BL. 500x500x30	0,5	117,75	58,88	2	1,000	117,8
5	BL.300x152x16	0,3	19,09	5,73	4	1,200	22,9
6	BL.320x300x16	0,320	37,68	12,06	2	0,640	24,1
9	BL. 300x300x20	0,300	47,10	14,13	5	1,500	70,7
10	BL. 200x190x10	0,200	14,92	2,98	5	1,000	14,9
11	BL. 200x90x10	0,200	7,07	1,41	10	2,000	14,1
26	BL. 870x250x20	0,870	39,25	34,15	2	1,740	68,3
36	RK300x16	7,246	141,00	1021,69	2	14,492	2043,4
37	RK150x16	0,689	65,20	44,92	2	1,378	89,8
38	RK150x16	0,410	65,20	26,73	1	0,410	26,7
39	BL. 600x250x20	0,600	39,25	23,55	1	0,600	23,6
						Masa [kg]:	2376,1
						Dodatek na spoiny 1,8% [kg] :	42,8
						Masa razem [kg]:	2418,9
						Wykonać x 1 [kg]:	2418,9

Zestawienie stali - POZ 1_8

L.p.	Przekrój [mm]	Długość [m]	Masa jednostkowa [kg/m]	Masa jednego elementu	Ilość [szt.]	Długość razem [m]	Masa razem [kg]
9	BL. 300x300x20	0,300	47,10	14,13	2	0,600	28,3
10	BL. 200x190x10	0,200	14,92	2,98	2	0,400	6,0
11	BL. 200x90x10	0,200	7,07	1,41	4	0,800	5,7
40	RK150x16	5,745	65,20	374,57	1	5,745	374,6
						Masa [kg]:	414,5
						Dodatek na spoiny 1,8% [kg] :	7,5
						Masa razem [kg]:	421,9
						Wykonać x 2 [kg]:	843,8

Zestawienie stali - POZ 1_9

L.p.	Przekrój [mm]	Długość [m]	Masa jednostkowa [kg/m]	Masa jednego elementu	Ilość [szt.]	Długość razem [m]	Masa razem [kg]
9	BL. 300x300x20	0,300	47,10	14,13	2	0,600	28,3
10	BL. 200x190x10	0,200	14,92	2,98	2	0,400	6,0
11	BL. 200x90x10	0,200	7,07	1,41	4	0,800	5,7
41	RK150x16	3,060	65,20	199,51	1	3,060	199,5
						Masa [kg]:	239,4
						Dodatek na spoiny 1,8% [kg] :	4,3
						Masa razem [kg]:	243,7
						Wykonać x 2 [kg]:	487,4

Zestawienie stali - POZ 1_10

L.p.	Przekrój [mm]	Długość [m]	Masa jednostkowa [kg/m]	Masa jednego elementu	Ilość [szt.]	Długość razem [m]	Masa razem [kg]
5	BL.300x152x16	0,3	19,09	5,73	4	1,200	22,9
6	BL.320x300x16	0,320	37,68	12,06	2	0,640	24,1
8	BL. 400x400x30	0,400	94,20	37,68	2	0,800	75,4
9	BL. 300x300x20	0,300	47,10	14,13	3	0,900	42,4
10	BL. 200x190x10	0,200	14,92	2,98	3	0,600	8,9
11	BL. 200x90x10	0,200	7,07	1,41	6	1,200	8,5
33	RK150x16	0,460	65,20	29,99	1	0,460	30,0
42	RK200x16	12,860	90,30	1161,26	1	12,860	1161,3
43	BL. 1200x170x20	1,200	26,69	32,03	1	1,200	32,0
44	RK150x16	0,753	65,20	49,10	2	1,506	98,2
						Masa [kg]:	1503,7
						Dodatek na spoiny 1,8% [kg] :	27,1
						Masa razem [kg]:	1530,7
						Wykonać x 1 [kg]:	1530,7

Zestawienie stali - POZ 1_11

L.p.	Przekrój [mm]	Długość [m]	Masa jednostkowa [kg/m]	Masa jednego elementu	Ilość [szt.]	Długość razem [m]	Masa razem [kg]
9	BL. 300x300x20	0,300	47,10	14,13	2	0,600	28,3
10	BL. 200x190x10	0,200	14,92	2,98	2	0,400	6,0
11	BL. 200x90x10	0,200	7,07	1,41	4	0,800	5,7
45	RK150x16	2,735	65,20	178,32	1	2,735	178,3
						Masa [kg]:	218,2
						Dodatek na spoiny 1,8% [kg] :	3,9
						Masa razem [kg]:	222,1
						Wykonać x 2 [kg]:	444,3

Zestawienie stali - POZ 1_12

L.p.	Przekrój [mm]	Długość [m]	Masa jednostkowa [kg/m]	Masa jednego elementu	Ilość [szt.]	Długość razem [m]	Masa razem [kg]
9	BL. 300x300x20	0,300	47,10	14,13	2	0,600	28,3
10	BL. 200x190x10	0,200	14,92	2,98	2	0,400	6,0
11	BL. 200x90x10	0,200	7,07	1,41	4	0,800	5,7
46	RK150x16	2,410	65,20	157,13	1	2,410	157,1
						Masa [kg]:	197,0
						Dodatek na spoiny 1,8% [kg] :	3,5
						Masa razem [kg]:	200,6
						Wykonać x 2 [kg]:	401,1

Zestawienie dla całego dźwigara

L.p.	Ilość [szt.]	Masa jednego elementu	Masa razem [kg]
POZ 1_1	2	1587,95	3175,91
POZ 1_2	2	2766,22	5532,44
POZ 1_3	2	178,98	357,97
POZ 1_4	2	400,74	801,48
POZ 1_5	2	1596,84	3193,67
POZ 1_6	2	410,96	821,92
POZ 1_7	1	2418,91	2418,91
POZ 1_8	2	421,91	843,82
POZ 1_9	2	243,70	487,40
POZ 1_10	1	1530,74	1530,74
POZ 1_11	2	222,13	444,26
POZ 1_12	2	200,56	401,11
		Masa razem [kg]:	20009,62
		Wykonać x 15 dźwigarów [kg]:	300144,28

Zestawienie śrub dla detali A, B, C

L.p.	Przekrój [mm]	Masa jednostkowa [kg/szt.]	Ilość [szt.]	Masa razem [kg]
7 - DETAL A	M24x120-12.9	0,605	48	29,04
7 - DETAL B	M24x120-12.9	0,605	48	29,04
12 - DETAL C	M20x100-12.9	0,344	312	107,33
			Masa [kg]:	165,4
			Wykonać x 15 [kg]:	2481,1

UWAGI:

1. Połączenia śrubowe zgodnie z opisami na rysunach.
2. Połączenia spawane.
   Jeśli nie podano inaczej"
   – spoiny wykonać na całej długości przylegania elementów
   – spoiny czołowe wykonać na pełen przetop (100% nośności zgodnie z EC 3)
   – nie ma potrzeby oznaczania konstroli defektaskopowej spoin czołowych,
   – grubość spoin pachwinowych dobierać z warunku konstrukcyjnego 0,2 t1<a<0,7t2 gdzie t2 i t2 to grubości grunszego i cienszego elementu
3. Parametry spawania z zaleceniami technologa.
4. Kolorystyka zabezpieczenia zgodnie z branżą architektoniczną.
5. Konstrukcję zweryfikować przed dostarczeniem na budowę.
6. Połączenia i detale stężeń wg odrębnego rysunku.

Stal: S355JR
Elektrody: E46
Zabezpieczenie antykorozyjne: Cyn. ogn. + farba ppoż.

archimedia
Archimedia Architekci i Inżynierowie ul. Święciańska 6, 61-132 Poznań telefon: 607 170 057, 609 622 206 e-mail:archimedia@archimedia.com.pl

Jednostka projektowa:	archimedia		
Branża:	ARCHITEKTURA	Stadium dokumentacji:	PROJEKT WYKONAWCZY
Inwestor:	CENTRALNY OŚRODEK SPORTU - OŚRODEK PRZYGOTOWAŃ OLIMPIJSKICH W WAŁCZU		
Nazwa inwestycji:	BUDOWA WIELOFUNKCYJNEJ TRENINGOWEJ HALI SPORTOWEJ		
Lokalizacja inwestycji:	AL. ZDOBYWCÓW WAŁU POMORSKIEGO 99, 78-600 WAŁCZ DZIAŁKA NR 5225/1 OBRĘB WAŁCZ, JEDN. EWID.: 321701_1.0001.5225/1		
Nazwa rysunku:	POZ. 1 - konstrukcja dźwigara głównego		
PROJEKTANCI:	KONSTRUKCJA	mgr inż. Marcin Greczyk	
SPRAWDZAJĄCY:	KONSTRUKCJA	mgr inż. Krzysztof Gajdor	
OPRACOWANIE:	SKALA: 1:10;1:20	DATA: 03.2020	NR RYS.: K-14

UWAGI NINIEJSZY PROJEKT NALEŻY ROZPATRYWAĆ ŁĄCZNIE Z PROJEKTAMI BRANŻOWYMI

© Wszelkie prawa zastrzeżone. Powielanie lub wykorzystywanie niezgodne z przeznaczeniem bez zgody właściciela dokumentacji zabronione