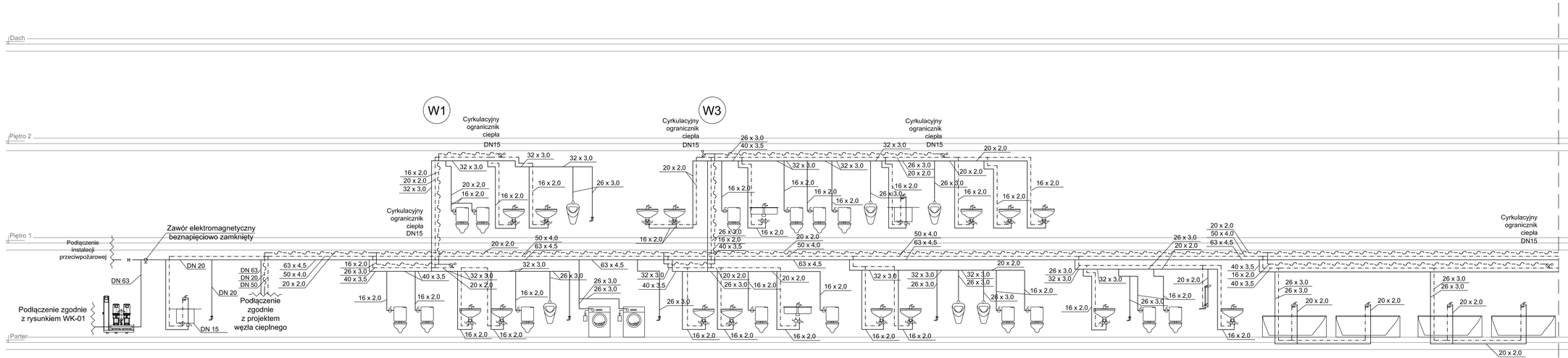

LEGENDA:

- Instalacja zw
- Instalacja cwu
- Instalacja cyrkulacyjna
- Termostatyczny zawór cyrkulacyjny
- Zawór odcinający (kulowy)
- Miska ustępowa
- Pisuar
- Zawór czerpalny
- Zlewozmywak gospodarczy
- Zlewozmywak dwukomorowy
- Umywalka
- Natrysk
- Wanna

Jednostka projektowa:	archimedia Archimedia Architekci i Inżynierowie ul. Świętosławska 6, 61-132 Poznań telefon: 607 170 057, 609 622 206 e-mail: archimedia@archimedia.com.pl		
Branża:	SANITARNA	Stadium dokumentacji:	PROJEKT WYKONAWCZY
Inwestor:	CENTRALNY OŚRODEK SPORTU - OŚRODEK PRZYGOTOWAŃ OLIMPIJSKICH W WALCZU		
Nazwa inwestycji:	BUDOWA WIELOFUNKCYJNEJ TRENINGOWEJ HALI SPORTOWEJ		
Lokalizacja inwestycji:	AL. ZDOBYWCÓW WAŁU POMORSKIEGO 99, 78-600 WAŁCZ DZIAŁKA NR 52/51 OBRĘB WAŁCZ, JEDN. EWID.: 321701_1.0001.52/51		
Nazwa rysunku:	ROZWINIĘCIE INSTALACJI WODY 1/2		
PROJEKTANCI:	mgr inż. Mikołaj Stelmach	uprawnienia budowlane w specjalności konstrukcyjnej ZAP - 0175 / PROJ.: 19	
SPRAWDZAJĄCY:	mgr inż. Artur Sikop	uprawnienia budowlane w specjalności konstrukcyjnej ZAP - 0145 / PROJ.: 19	
OPRACOWANIE:	mgr inż. Katarzyna Kurek	DATA: 04.2020	SKALA: -
			NR RYS.: WK-06
UWAGA: NINIEJSZY PROJEKT NALEŻY ROZPATRYWAĆ ŁĄCZNIE Z PROJEKTAMI BRANŻOWYMI			REWIZJA:

© Wszelkie prawa zastrzeżone. Przekazanie lub wykorzystywanie niezgodne z przeznaczeniem bez zgody właściciela dokumentacji zastrzeżone.